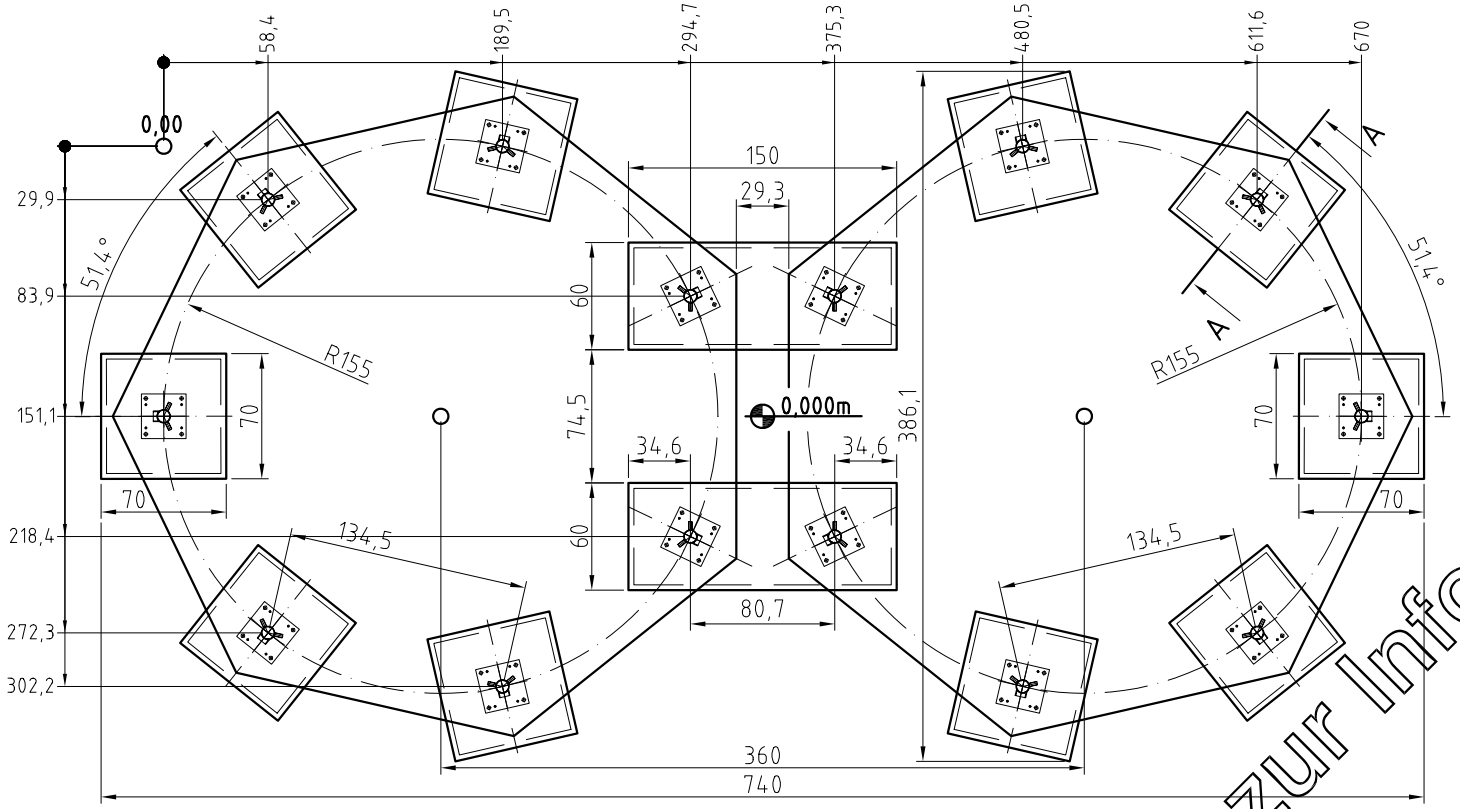

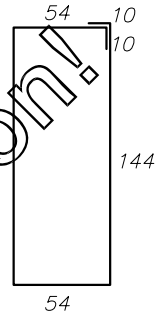

Matte Q188A - 416x44 (2 Stück)

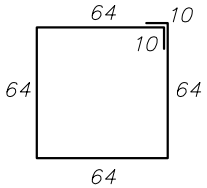

Matte Q188A - 276x44 (10 Stück)

Schnitt A-A

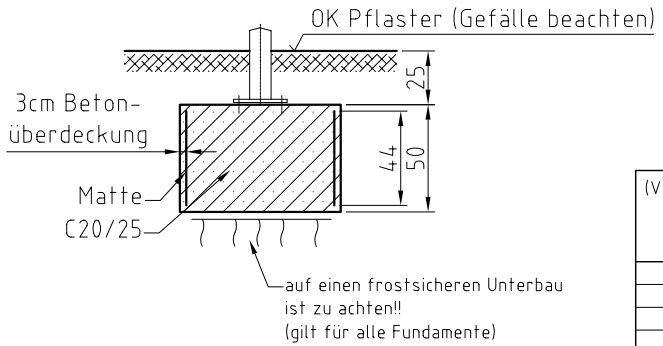

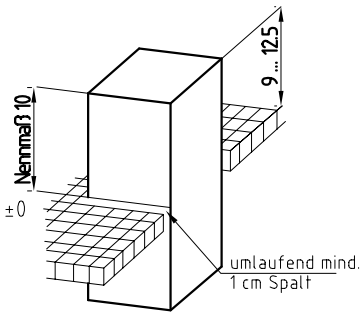

Maßangaben in cm

Achtung!
Bei Gefälle im Baubereich Rücksprache mit Fa. MHB GmbH notwendig!!

Gründung gilt für folgende Bodenbeschaffenheit:
Schluff gering plastisch Wichte = 17,5 kN/m³, Wichte unter Auftrieb = 9,5 kN/m³,Bodengruppe **HZ**, Reibungswinkel =28°, Kohäsion = 10 kN/m² oder besser.

Beachte!
Im Falle einer Abweichung der Baugrundverhältnisse die ungünstiger von den Annahmewerten zur Berechnung sind, ist der Auftraggeber bzw. der Tragwerksplaner in Kenntnis zu setzen.

Nur zur Information!

(Verwendungsbereich)				(Zul. Abw.)		(Oberfl.)	Maßstab 1:25	(Gewicht)
							(Werkstoff, Halbzeug) (Rohteil-Nr) (Modell- oder Gesenk-Nr)	
					Datum	Name	MHB-FGU Pavillon-1 (Duo)	
				Bearb.	09.07.14	H. Rabluck		
				Gepr.				
				Norm				
				MHB GmbH Fürstenwalde			Fundament (-250 OKFF)	Blatt / Blätter
Zust	Änderung	Datum	Name	Ursprung			Ersatz für:	Ersatz durch: